Gabriel Magioli, Filipe Marra, Lucas Rocha, Luan Ludry, João Henrique Carvalho

Atividade - Representação e Armazenamento de dados

1) a)

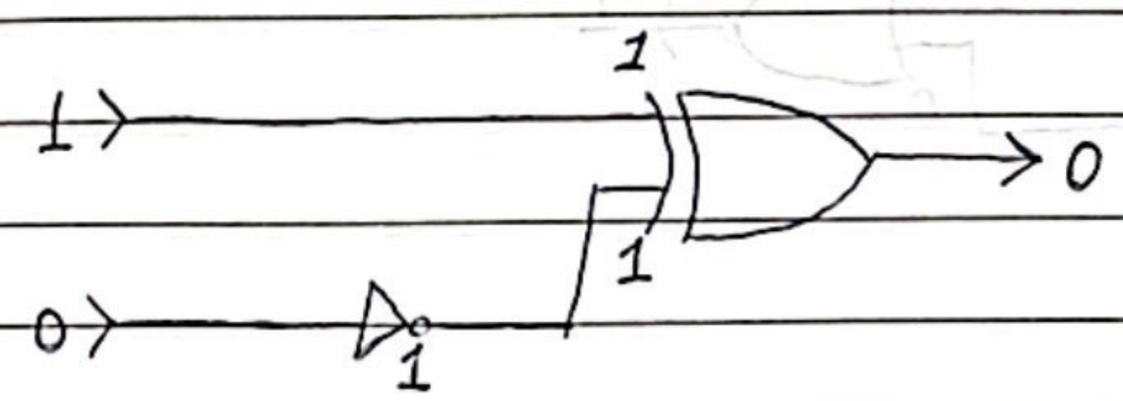

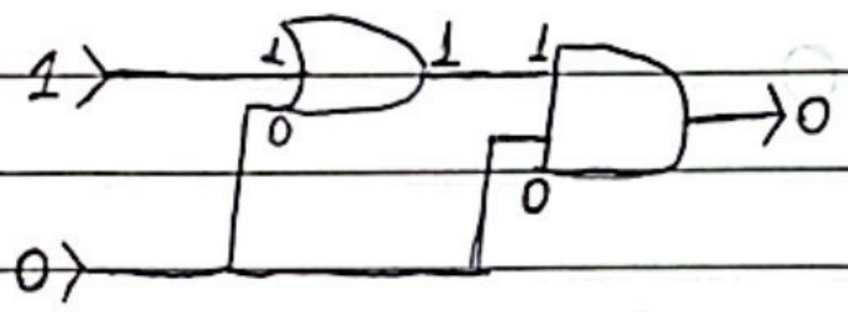

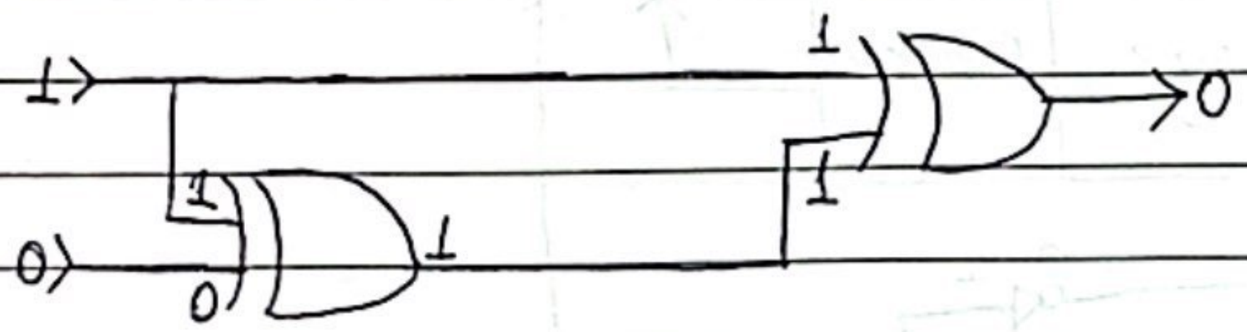

b)

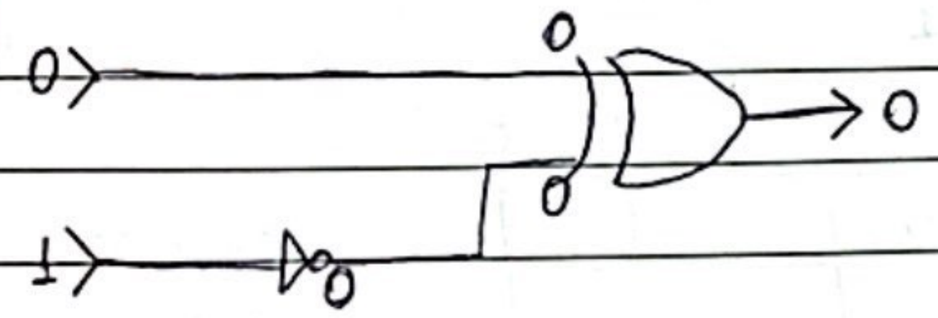

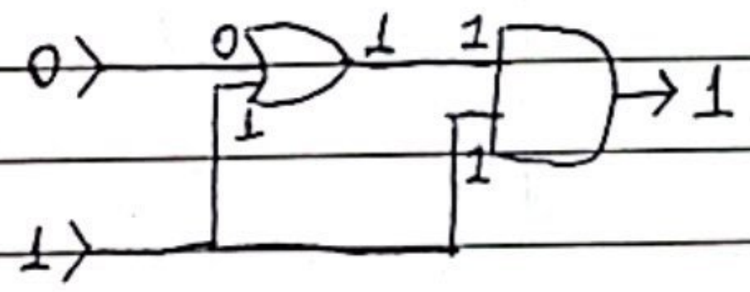

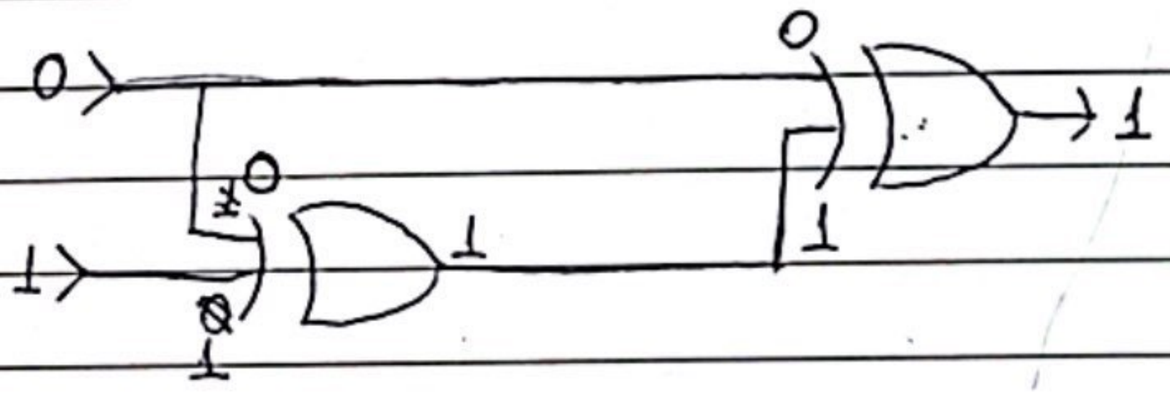

Scanned with CamScanner

2)

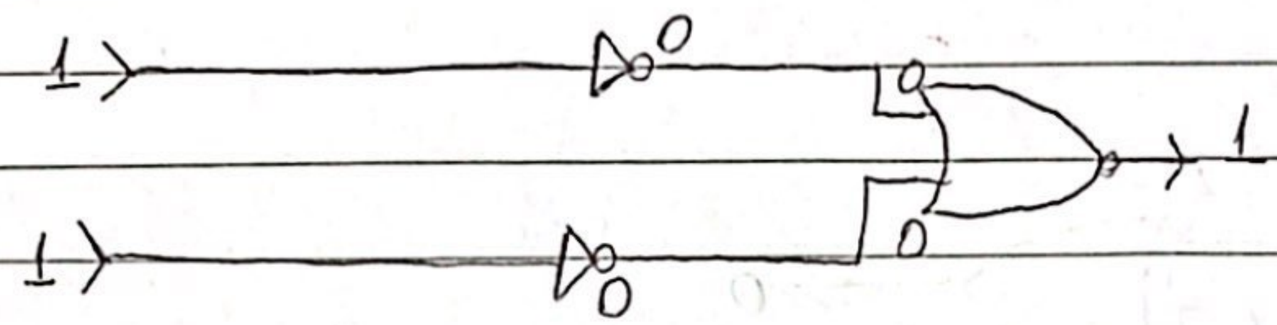

3)

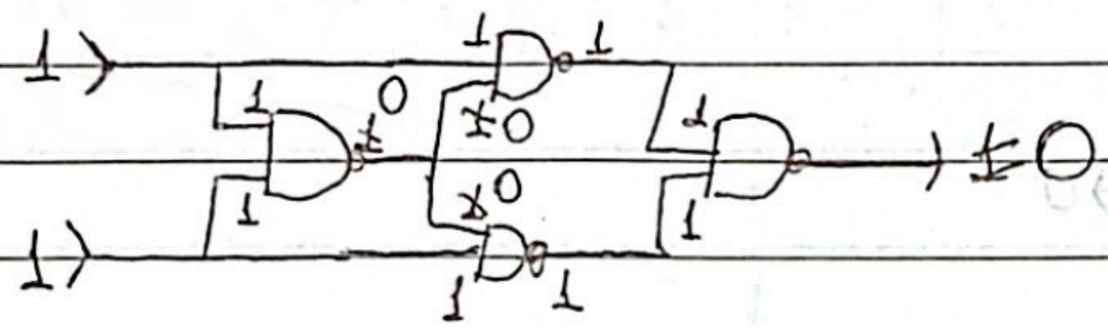
1
1
1

6)

1º PASSO	
00	02
01	53
02	06
03	02

2º PASSO	
00	02
01	53
02	53
03	02

3º PASSO	
00	02
01	53
02	53
03	53

7) 2 DÍGITOS = ~~16²~~ = $16^2 = 256$

4 DÍGITOS = $16^4 = 65536$

8) CAPACIDADE ⇝ 256 MB CADA FOTO ⇝ 1024 x 1024 PIXEL

CADA PIXEL ⇝ 3 bytes DE ARMAZENAMENTO

1 048 576 PIXELS POR FOTO 256 000 000 ÷ 3145 728 = 81

↳ 3145 728 bytes POR FOTO ⇝ ≅ 3 MB

9) 1024 768 = 786 432 PIXELS CADA PIXEL = 8 bits

↳ 98304

Scanned with CamScanner

10) 3500 1 char = 1 byte
× 400
1400 000 bytes

11) 1
10 são os seis menores
100 valores com essa propriedade
1000
10000
100000

12) a) 00 110
b) 00 100
c) 00 111
d) 10001

13) a) 3,75
b) 4,3125
c) 0,8125
d) 1,0
e) 2,25

tilibra

Scanned with CamScanner

15) a) 101.11

b) 1111.1111

c) 101.011

D) 1.01

e) 110.101

Scanned with CamScanner